Компактная насосная станция MKU11

- **Оптимизированное давление** — для масляных систем с поршневыми распределителями
- **Удобство в использовании** — с кнопочным выключателем
- **Комфорт в обслуживании** — интеграция всех функций в крышке

Качество в компактной форме

Насосная станция MKU11 дважды оправдывает применение автоматической централизованной смазки на небольших станках: благодаря быстрой окупаемости инвестиций и надежной защите подшипников.

Эта насосная станция разработана специально для эксплуатации с поршневыми распределителями и минимальными дозируемыми количествами от 0,01 см^3.

Она подходит для монтажа там, где требуются компактные размеры, и легко подключается к системе благодаря наличию правого или левого напорного патрубка. Насосная станция поставляется в любую страну мира с полным оснащением: манометром, реле давления, системой контроля уровня, с возможностью работы от переменного напряжения и, конечно же, с качеством SKF.

Номер для заказа: MKU11-KW2-0005

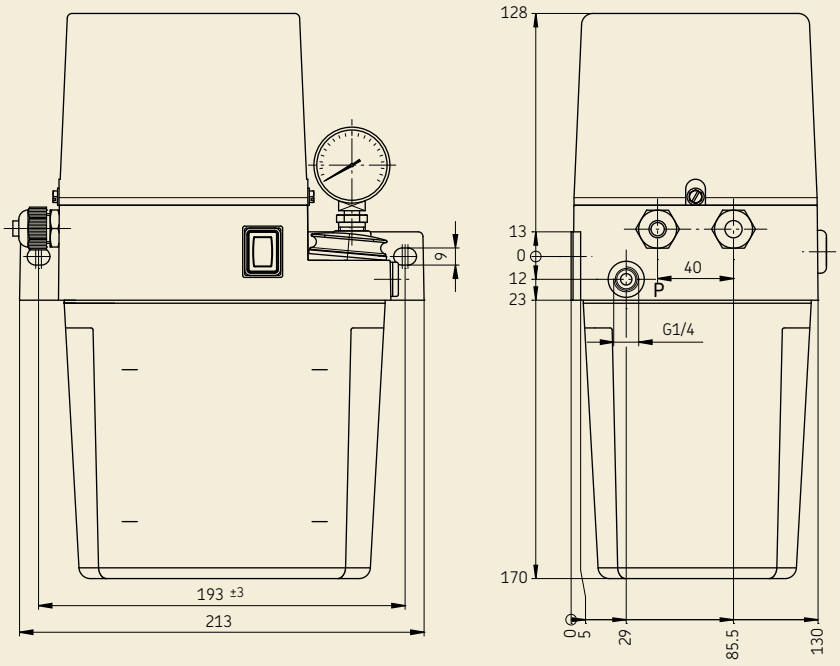

Технические характеристики

Производительность . . 0,1/0,12 л/мин
Рабочее давление . . . 16 бар
Объем бака . . . . . 1,8 л

Номин. напряжение
230 В, 50/60 Гц или 115 В, 50/60 Гц
Номин. ток
0,96/0,7 А или 1,83/1,33 А
Номин. мощность
75,5/62,5 Вт или 71,5/58,3 Вт

Степень защиты. IP54
Рабочая вязкость (масло) 20–750 мм^2/с

SKF Lubrication Systems Germany AG
Motzener Straße 35/37 · 12277 Berlin · Германия
PF 970444 · 12704 Berlin · Германия
Тел. +49 (0)30 72002-0 · Факс +49 (0)30 72002-111
www.skf.com/schmierung

Номер для заказа: 1-1212-RU
Возможны изменения! (06/2013)

® SKF является зарегистрированной маркой группы компаний SKF.

© Группа SKF 2009
Перепечатка, в том числе частичная, возможна только при наличии предварительного письменного разрешения. Представленные в этом документе данные были с большой тщательностью проверены на их правильность. Однако несмотря на это исключается ответственность за потери или ущерб любого вида, прямой или косвенной причиной которых стало использование содержащихся в этом документе информации.